3000 RE

MAYOR ESPACIO,
MAYOR GANANCIA

INTERNATIONAL

CADISA
CAMIONERA

NAVISTAR

MAYOR ESPACIO, MAYOR GANANCIA

3000 RE

MOTOR	Potencia: 210 hp. @ 2,600 rpm. (195" WB) Torque: 520 lb–ft. @ 1,400 rpm. Potencia: 225 hp. @ 2,400 rpm. (228" WB) Torque: 620 lb.–ft. @ 1,400 rpm. 6 cilindros Desplazamiento: 7.6 L. Norma ecológica: EPA '04 Opcional: Freno de motor Auxiliar: Freno de escape
TRANSMISIÓN	Manual Fuller 6 vel. Automática Allison 5 vel.
EMBRAGUE	Eaton Fuller Disco sencillo cerámico de 14" Accionamiento: Hidráulico
EJE DELANTERO	Dana o Meritor Viga I Elliot invertida Capacidad: 12,000 ó 14,000 lb Opc: Hendrickson con suspensión neumática
EJE TRASERO	Dana o Meritor Capacidad: 23,000 lb
FLECHA CARDÁN	Spicer 1710
DIRECCIÓN	Roos Gear TAS-65 Hidráulica
SUSPENSIÓN DELANTERA HENDRICKSON	Neumática o de muelles Capacidad: 12,000 ó 14,000 lb Opc: Hendrickson neumática

SUSPENSIÓN TRASERA HENDRICKSON	Hendrickson neumática con amortiguadores Capacidad: 23,000 lb
BASTIDOR	Escalera en "C" Dimensiones: 10.00" x 3.0" x 0.25" Resistencia a la cedencia: 110,000 lb / plg^2
SISTEMA DE ESCAPE	Horizontal de acero aluminizado
SISTEMA DE FRENOS	Aire, dual leva-tambor Dimensiones delanteros: 16.5" x 5.0" Opc. 15.0" x 7.0" Dimensiones traseros: 16.5" x 7.0" Opc. 15.0" x 8.0" Compresor: Bendix Tu-Flo 550 Opcional: Frenos ABS
SISTEMA ELÉCTRICO	2 baterías: 12V-2300 CCA Alternador: Delco 12V / 130 Amp.
SISTEMA DE COMBUSTIBLE	1 tanque de aluminio con capacidad de 246 L.
SISTEMA DE ENFRIAMIENTO	Flujo cruzado Sistema paralelo Radiador 941 plg^2 Post-enfriador: Aire 467 plg^2
RINES	Disco de acero Dimensiones: 22.5" x 8.25"
LLANTAS	Radial Dimensiones: 11R 22.5

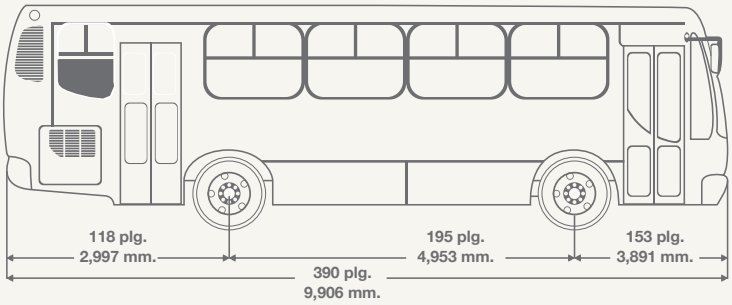

CARROCERÍA TÍPICA	195" (4,953 mm.)		228" (5,791 mm.)		249" (6,324 mm.)	
	plg.	mm.	plg.	mm.	plg.	mm.
Longitud total	425	1,080	460	1,170	480	1,220
Ancho total	101	2,580	101	2,580	101	2,580
Ancho interior	95	2,420	95	2,420	95	2,420
Volado delantero	100	2,550	100	2,550	100	2,550
Volado trasero	130	3,320	130	3,320	130	3,320
Altura total	126	3,200	126	3,200	126	3,200
Asientos altos reclinables	35		37		39	
Asientos altos fijos	39		41		43	
Asientos bajos fijos	43		45		47	
Peso bruto vehicular PBV	33,000 lb. 14,968 kg.		35,000 lb. 15,875 kg.		37,000 lb. 16,782 kg.	

NOTA: Los pesos vehiculares son aproximados y pueden variar de acuerdo a las especificaciones del vehículo. Nota: Navistar México, S. de R.L. de C.V. en su afán de mejora continua, se reserva el derecho de cambiar las especificaciones sin previo aviso, quedando exenta de toda responsabilidad. Las fotografías contenidas en este folleto son meramente ilustrativas.

2017

CADISA
CAMIONERA

SUCURSALES

CADISA CHIHUAHUA (Matriz)

Av. Cristobal Colón 11500
Complejo Industrial Chihuahua
Chihuahua, Chihuahua C.P. 31136
Tel. +52 614 442-7700

CADISA SUR CHIHUAHUA

Juan Pablo II 5500
Col. Aeropuerto
Chihuahua, Chihuahua C.P. 31384
Tel. +52 614 420-1212

CADISA CIUDAD JUÁREZ

Blvd. Oscar Flores Sánchez 9884
Parque Industrial Panamericano
Ciudad Juárez, Chihuahua C.P. 32695
Tel. +52 656 227-4600

CHIHUAHUA | CIUDAD JUÁREZ